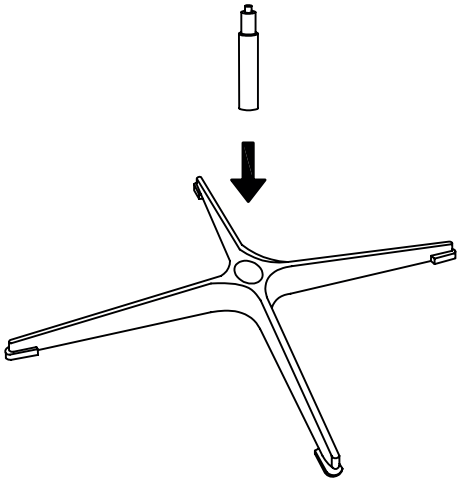

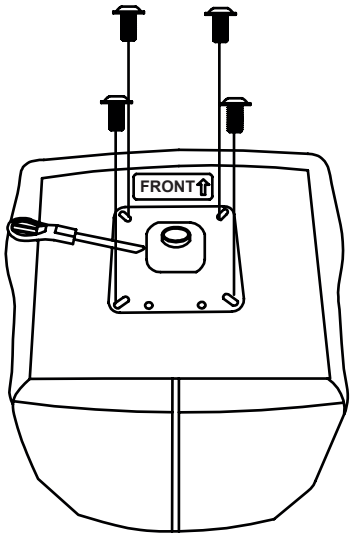


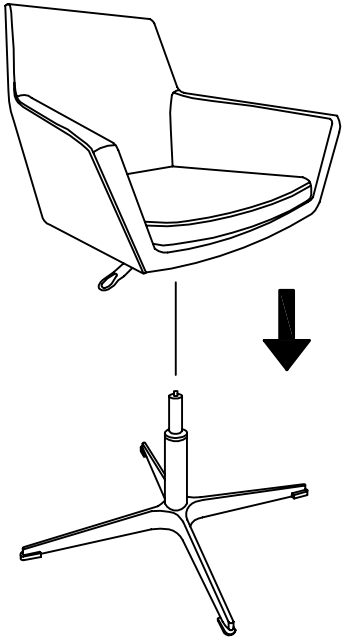

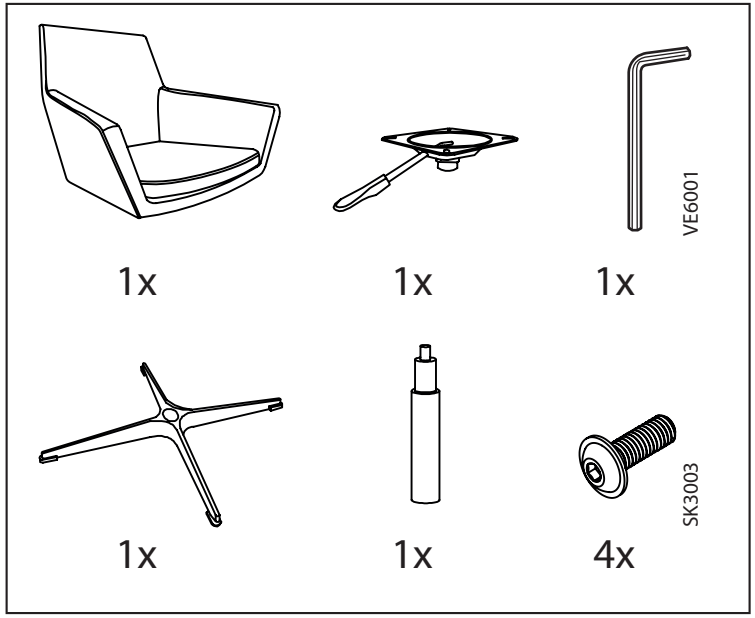


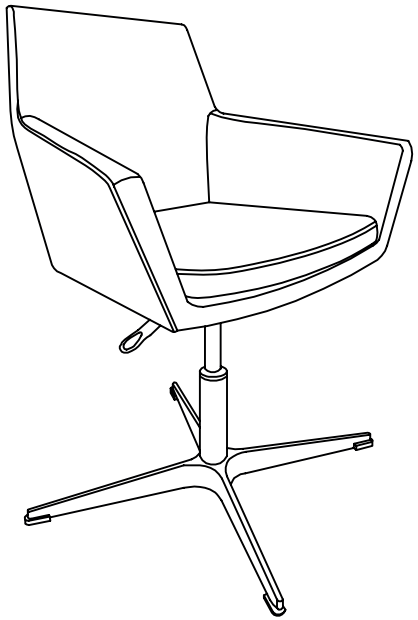



AJ-A-0677
2020-06-09
V2